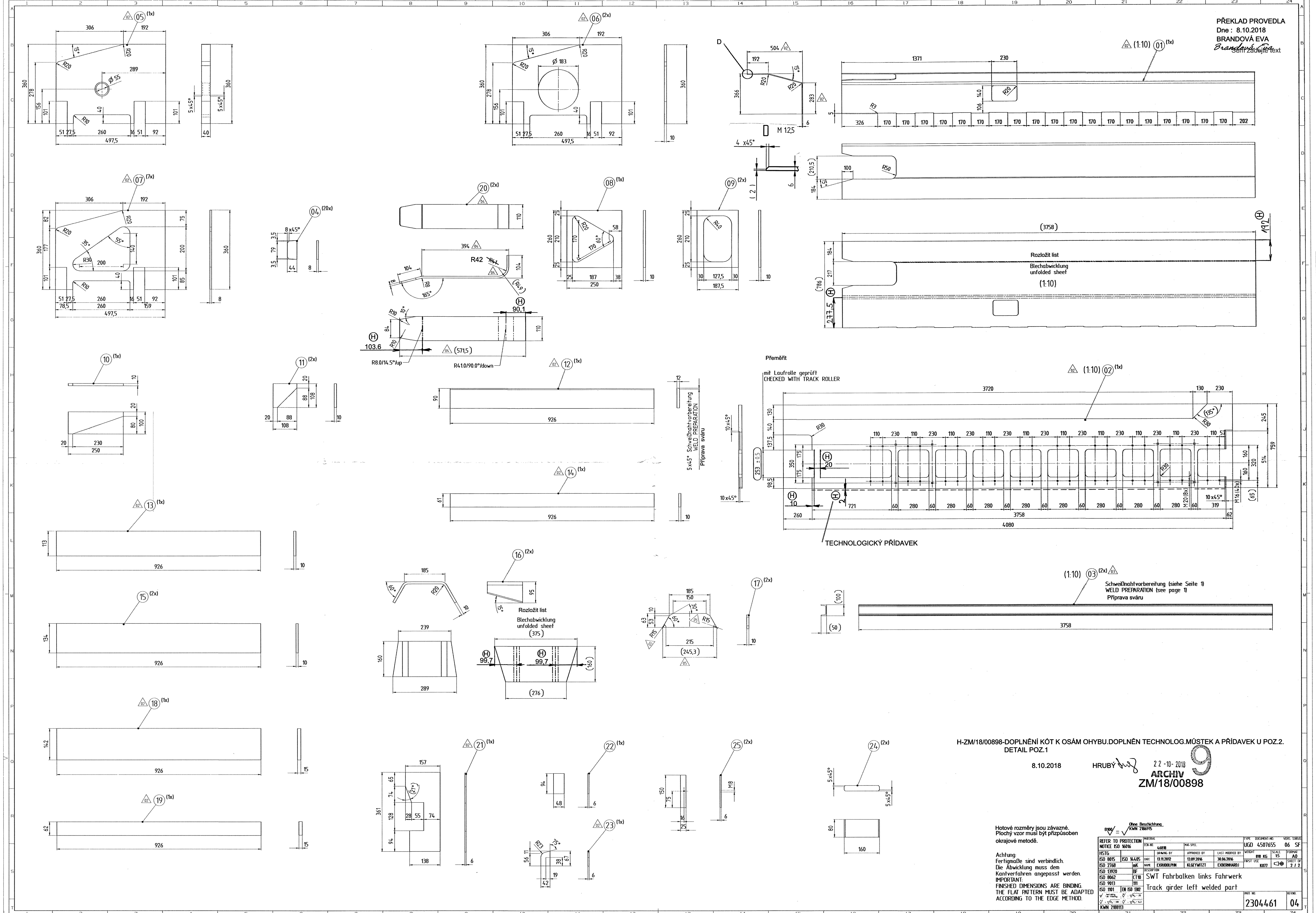

H-ZM/18/00898-DOPLNĚNÍ KÓT K OSÁM OHYBU.DOPLNĚN TECHNOLOG.MŮSTEK A PŘÍDAVEK U POZ.2.
DETAIL POZ.1

8.10.2018 HRUBÝ

22 -10- 2018
ARCHIV
ZM/18/00898

Hotové rozměry jsou závazné.
Plochý vzor musí být přizpůsoben okrajové metodě.

Achtung:
Fertigmaße sind verbindlich.
Die Abwicklung muss dem Kantverfahren angepasst werden.
IMPORTANT:
FINISHED DIMENSIONS ARE BINDING.
THE FLAT PATTERN MUST BE ADAPTED ACCORDING TO THE EDGE METHOD.

B100 = Ohne Beschichtung KWN 2186915

REFER TO PROTECTION NOTICE ISO 16016	MATERIAL				TYPE DOCUMENT-NO. VERS. STATUS	UGD 4507655 06 SF
	ECN-NO. 46818	MAT-SPEC.				
HSTG		DRAWING BY	APPROVED BY	LAST MODIFIED BY	WEIGHT 810 KG	SCALE 1:5 / FORMAT A0
ISO 8015 / ISO 14405	DATE	13.11.2012	13.09.2016	30.06.2016	FIRST USE K077	SHEET OF 2 / 2
ISO 2768 mK	NAME	EXRUDOLPHN	KLGEYWITZT	EXBERNHARDJ		
ISO 13920 BF	DESCRIPTION					
ISO 8062 CT10	SWT Fahrbalken links Fahrwerk					
ISO 9013 111	Track girder left welded part					
ISO 1101 / EN ISO 1302					PART NO. 2304461	REV.NO. 04
KWN 2188113						